ekos
Energy Knowledge

[3]

[3.4] Rammtechnik

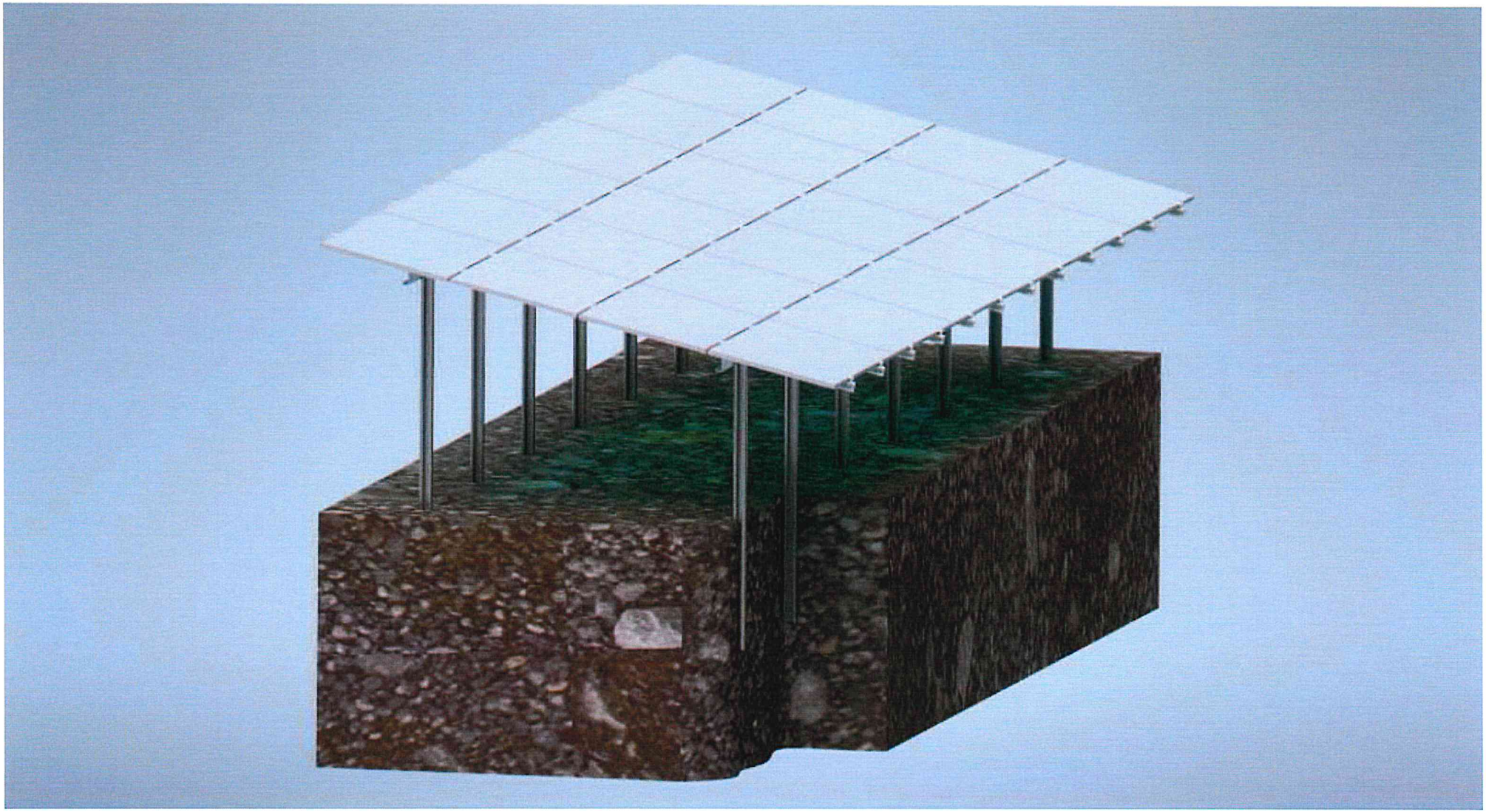

GRYK

Montage Rammsystem

Bezeichnung der Einzelteile

A = Rammprofil C140 x 80 mm, Länge je nach Erfordernis

B = Sparrenprofil C100 x 50 mm, Länge je nach Erfordernis

C = Querträger/Modulträger C75 x 50 mm, Länge je nach Erfordernis

D = Verbinder für Querträger

E = Schraube Sechskant DIN 933 – M12 x 40, Material: A2-70 oder 8.8

F = Beilagscheibe DIN 9021 – 13,0 mm; Material: A2 – 70 oder 8.8

G = Sperrzahnmutter DIN 6923 – M12; Material: A2 – 70 oder 8.8

H = Modulmittelklemme

I = Modulendklemme

Schritt 1: Einmessung der Rammpunkte

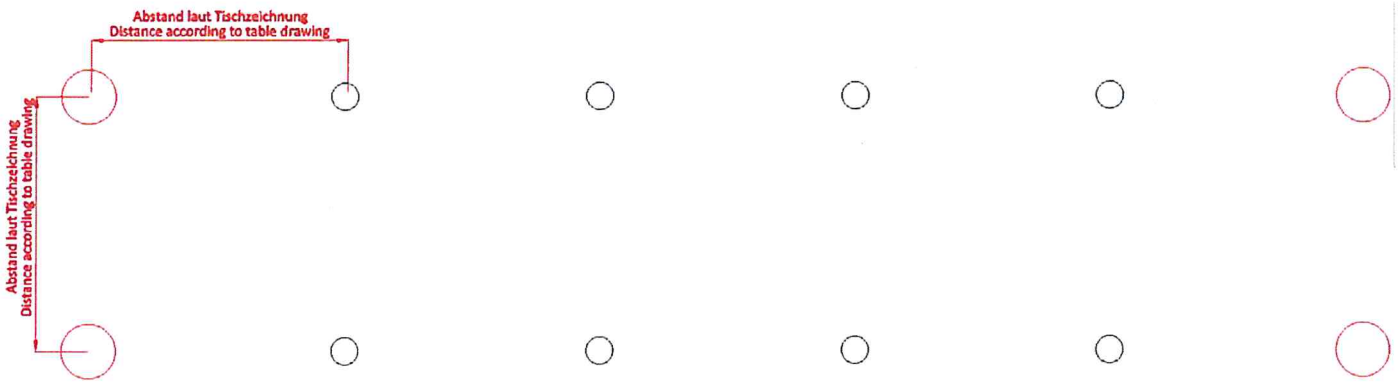

Schritt 2: Rammung

1

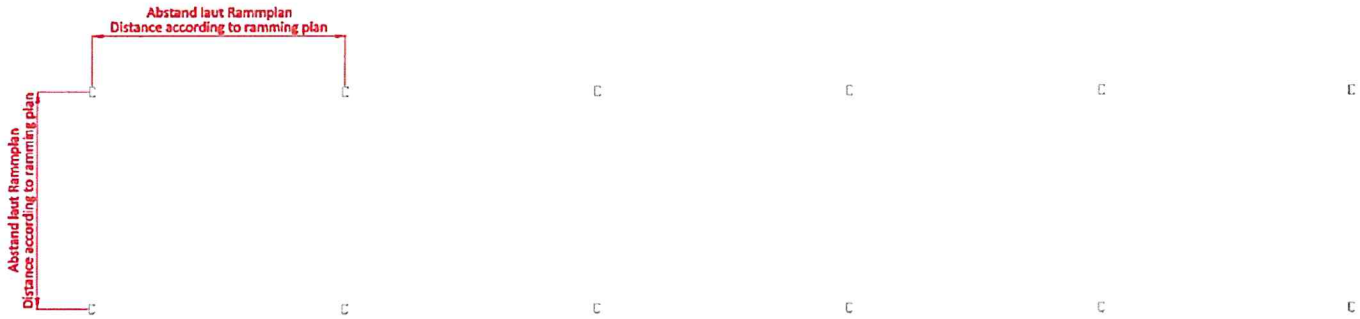

2

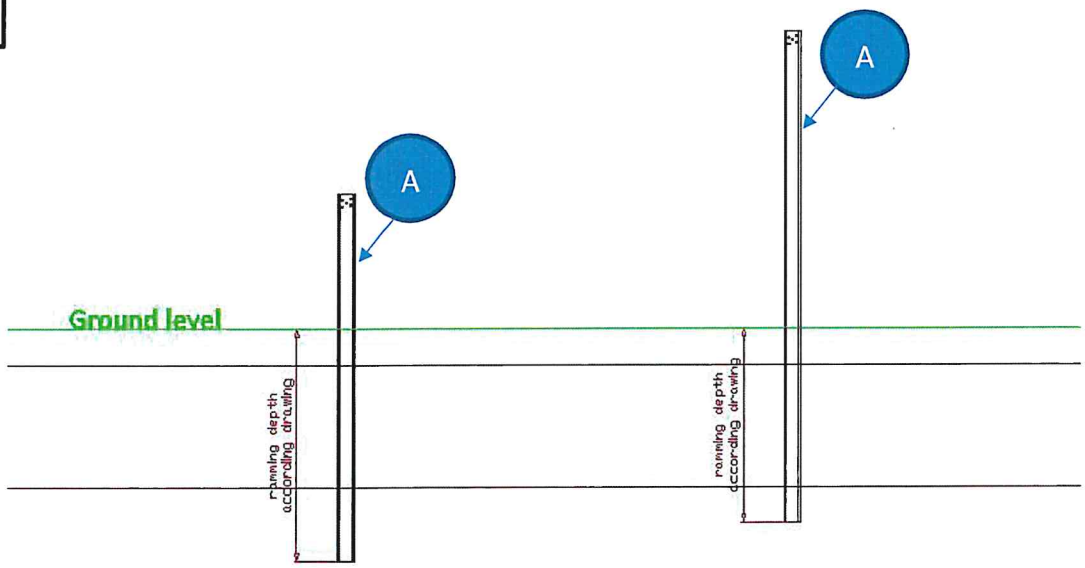

Schritt 3: Montage der Sparrenprofile

1

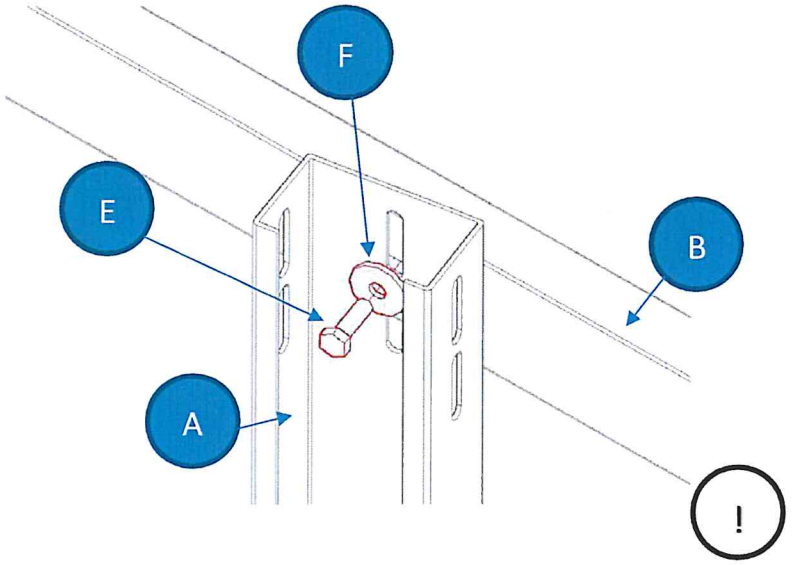

Drehmoment:
100 Nm (A2)
130 Nm (HV)

2

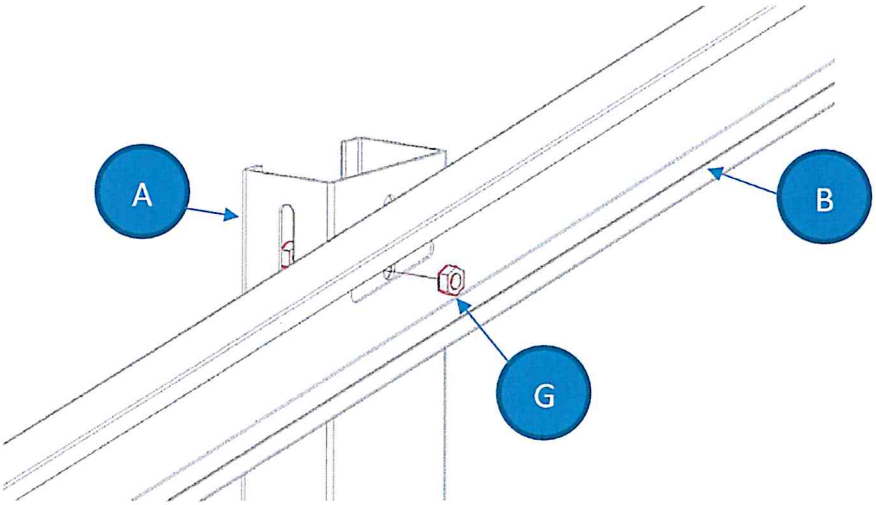

3

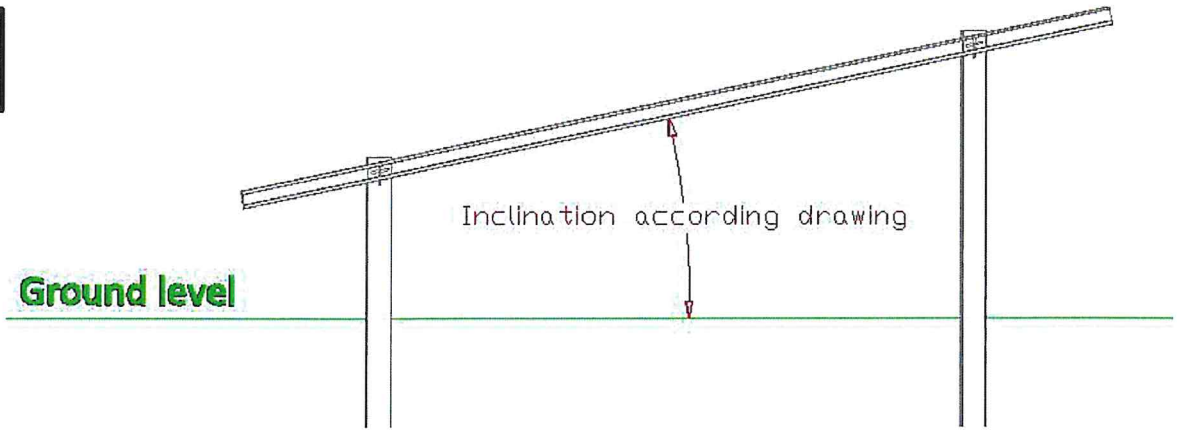

Schritt 4: Montage der Modulträger

1

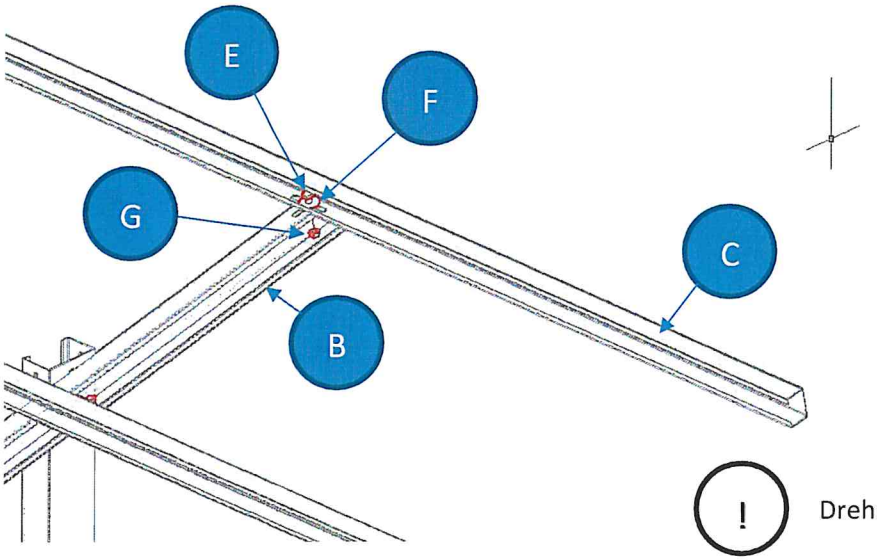

! Drehmoment: 60 Nm

2

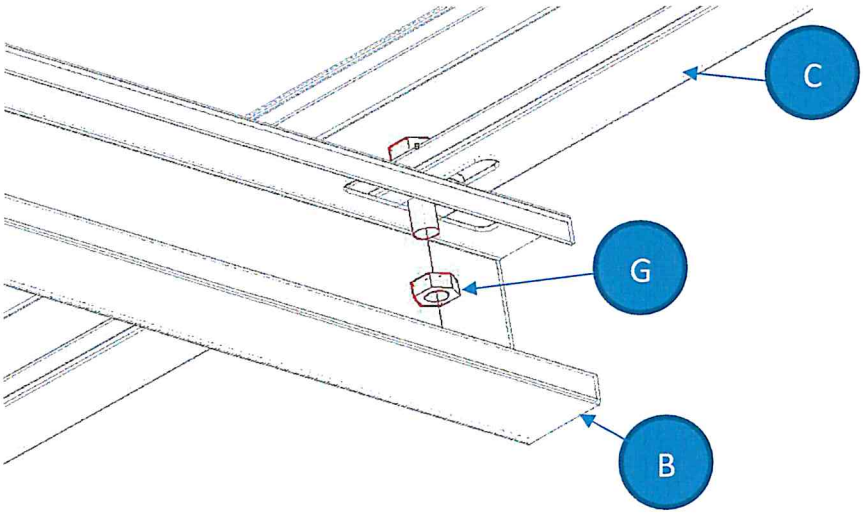

3

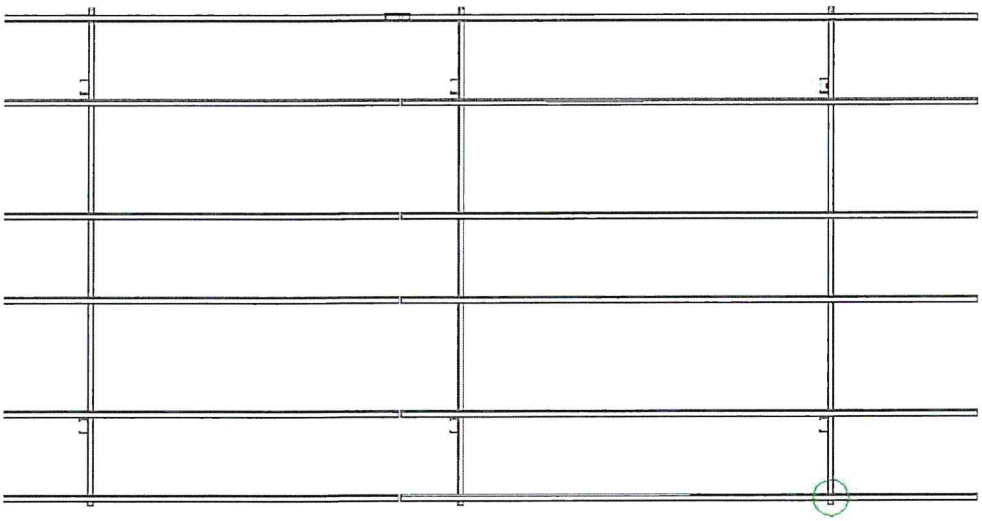

Schritt 5: Montage der Modulträger – Verbinder

1

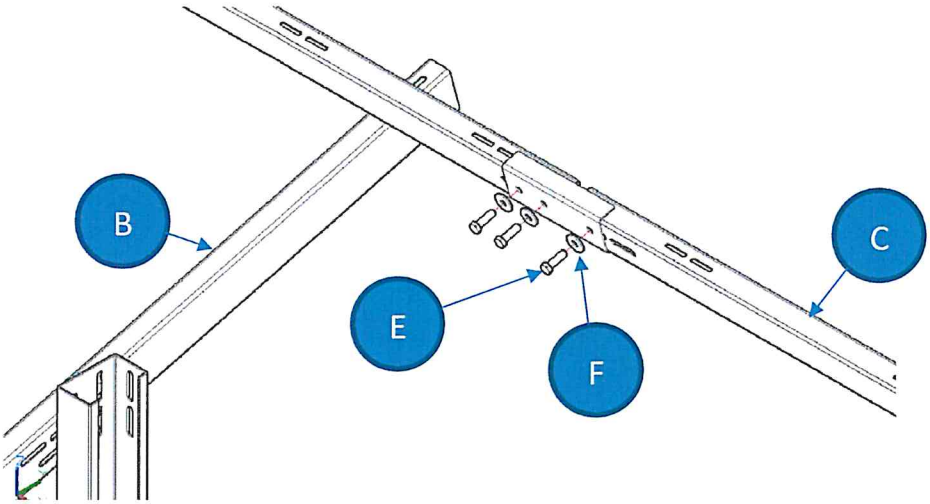

2

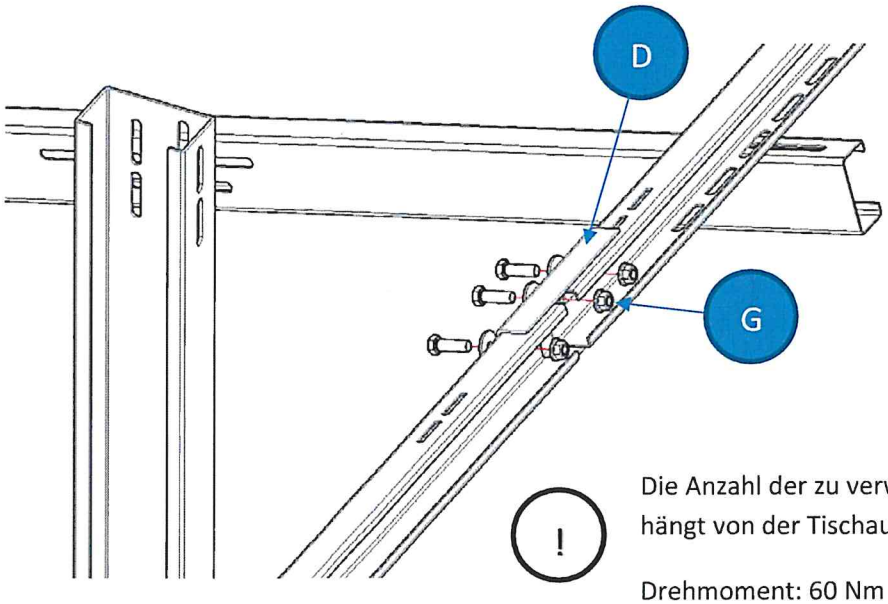

!

Die Anzahl der zu verwendenden Längsverbinder hängt von der Tischausführung ab.

Drehmoment: 60 Nm

3

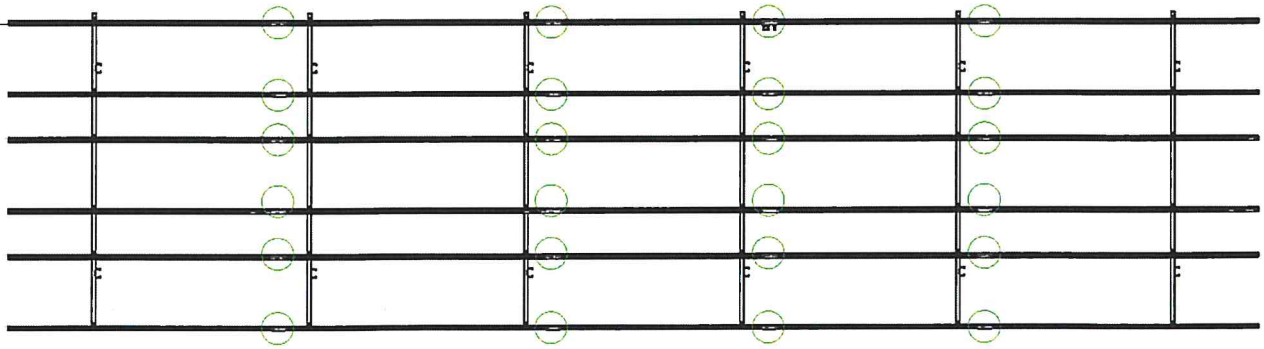

Schritt 6: Montage der Module

1

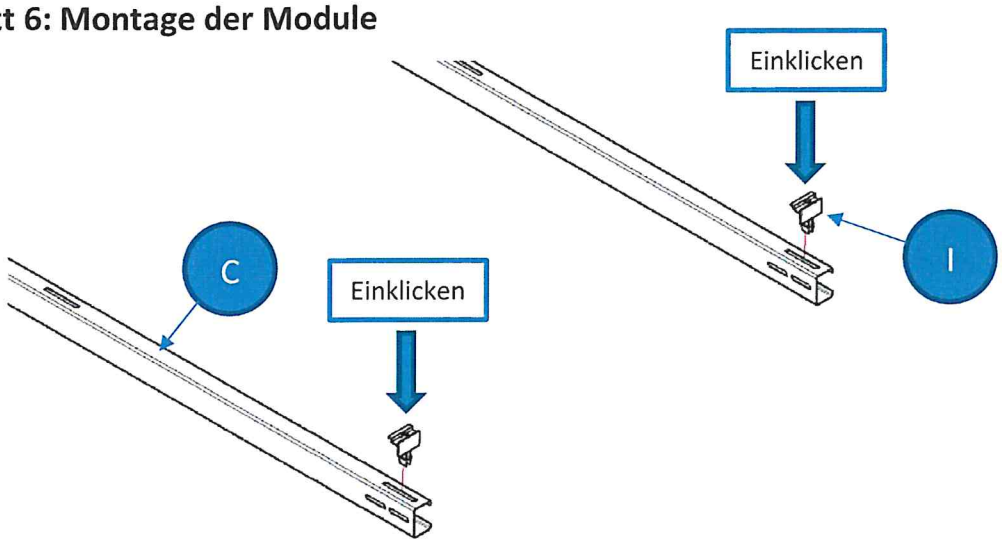

2

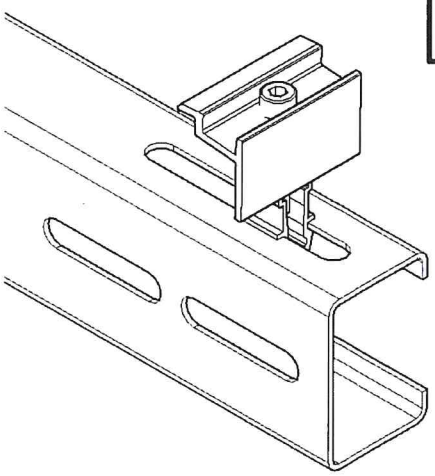

3

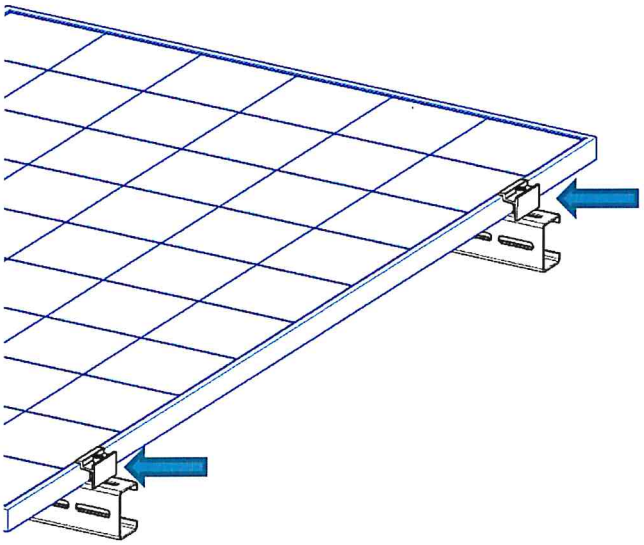

4

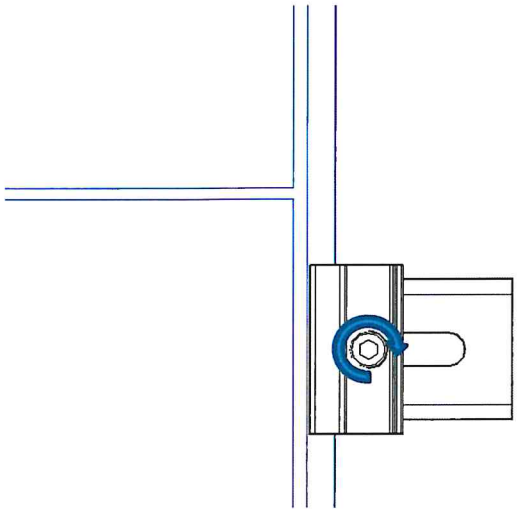

! Drehmoment: 8 - 10 Nm

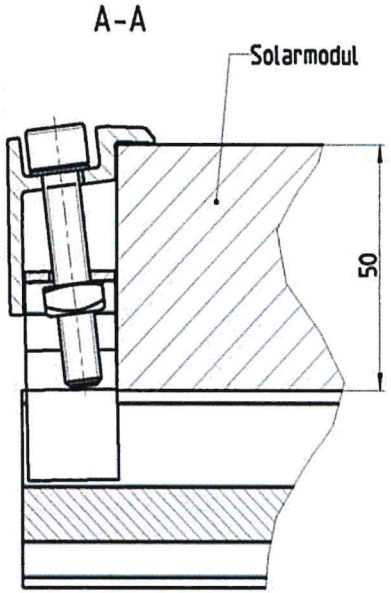

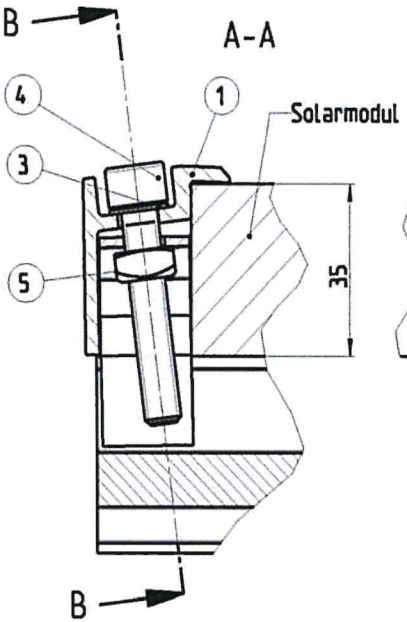

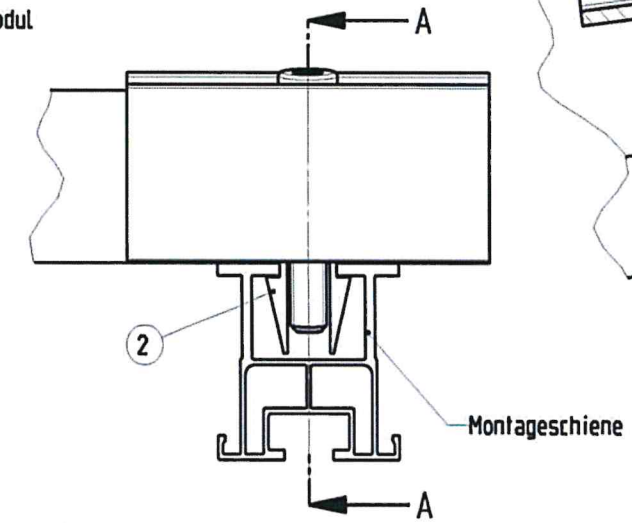

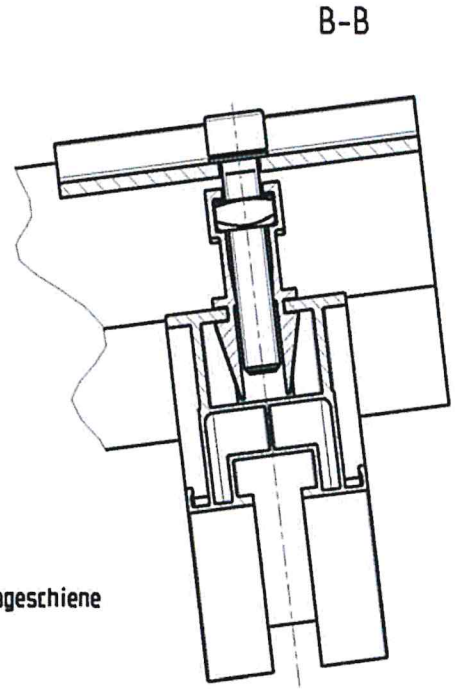

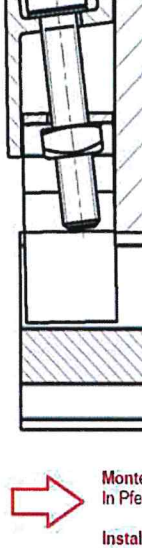

Monteanweisung:
In Pfeilrichtung fest andrücken

Installation advice:
Press towards this direction

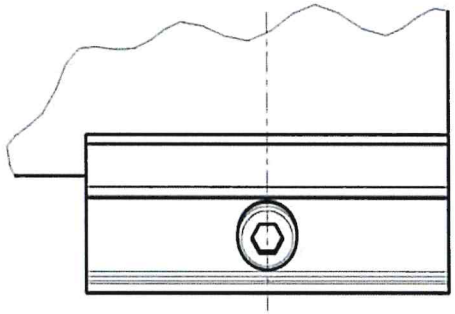

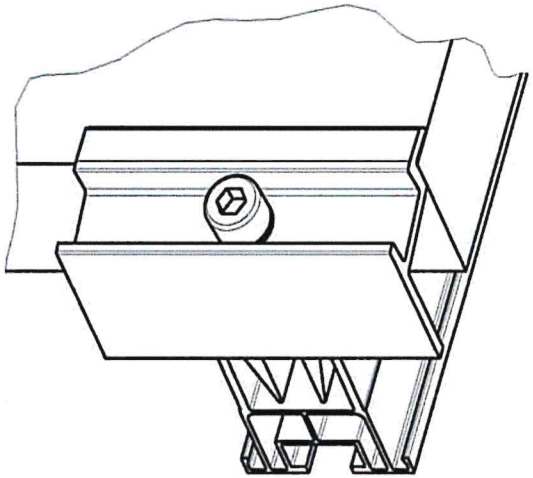

5

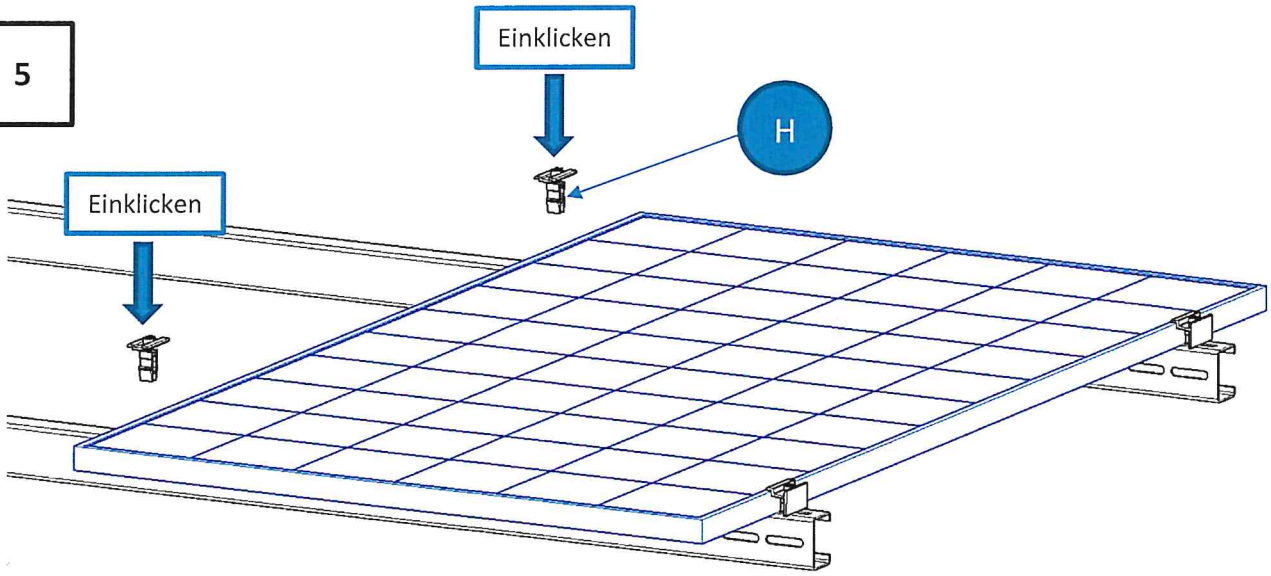

6

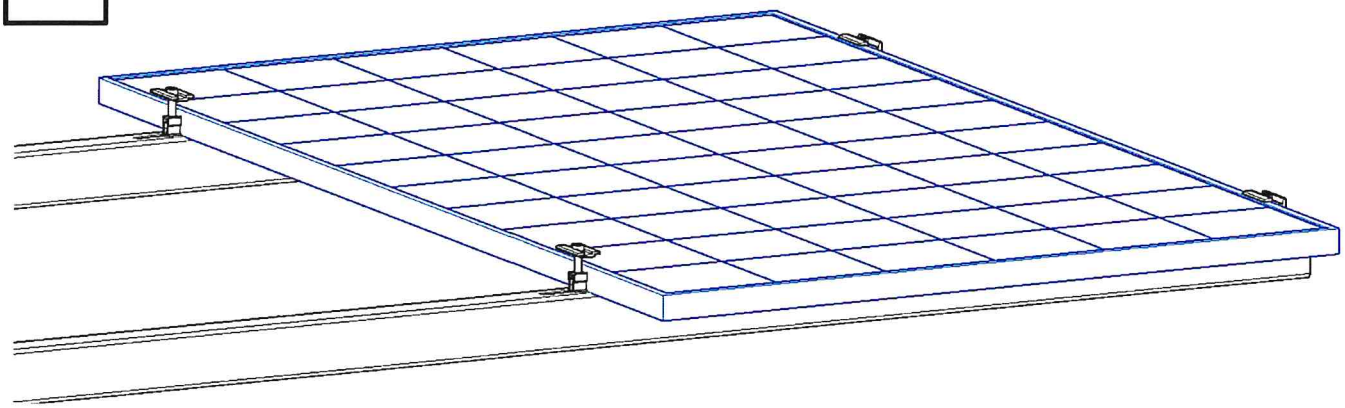

7

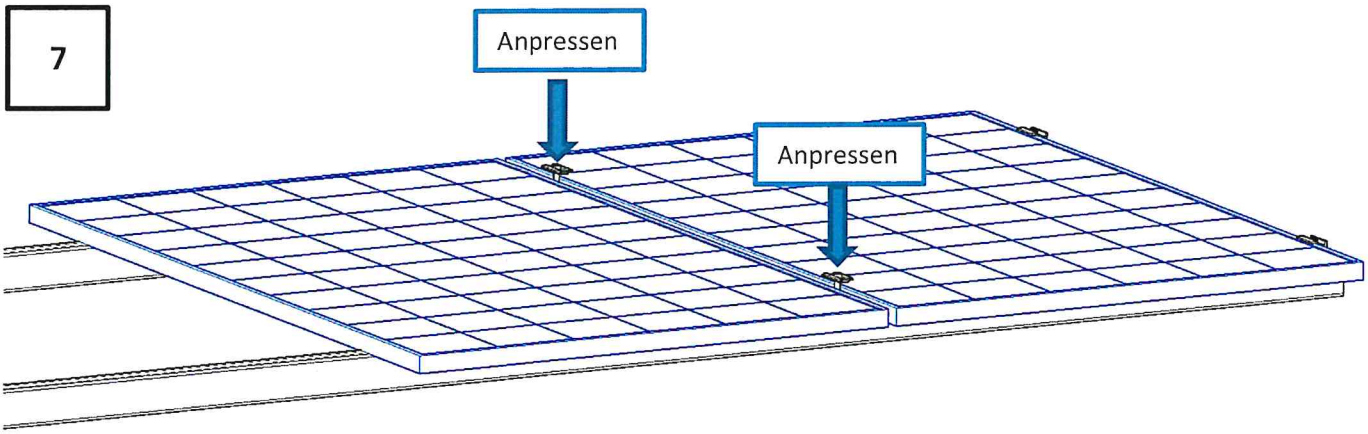

8

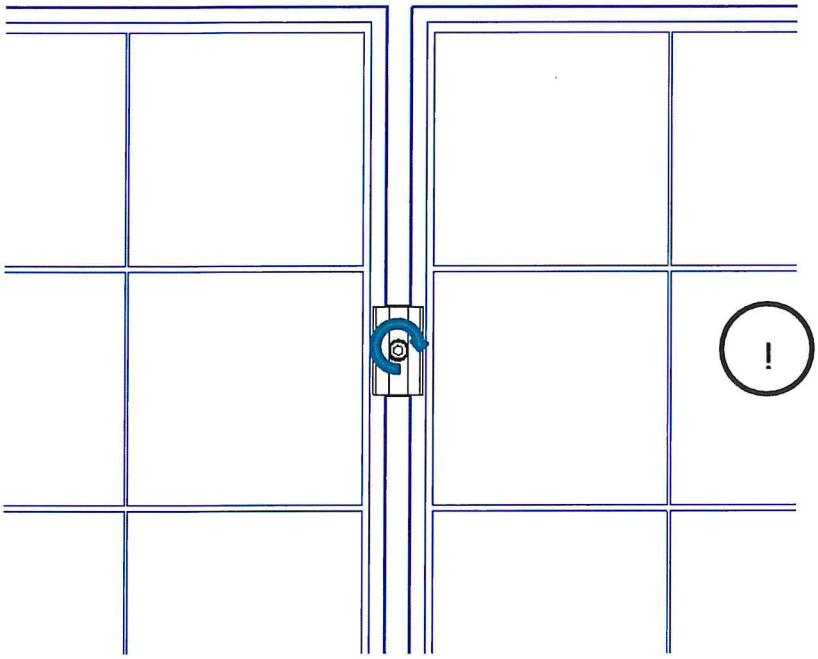

! Drehmoment: 8 - 10 Nm

9

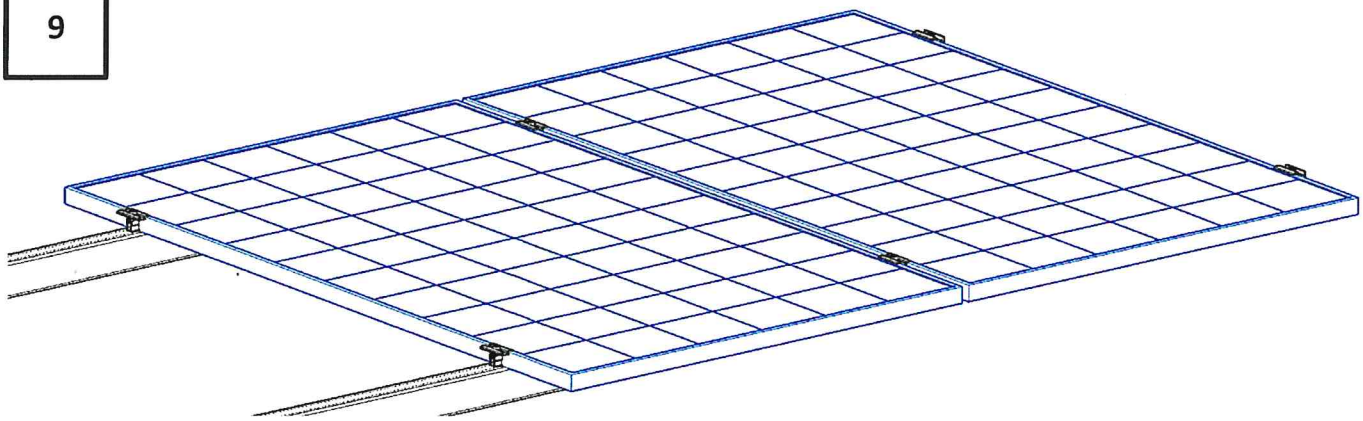
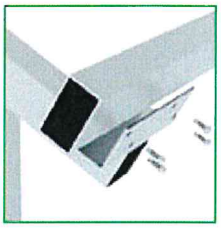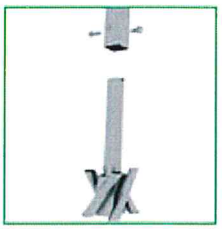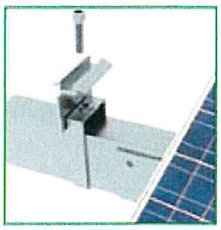
! So lange fortführen bis das letzte Modul in der Reihe befestigt ist. Am Ende der Reihe wird wieder eine Modulendklemme gesetzt.